Document to Knowledge™
A CANON COMPANY

IRIScan™ Anywhere 5

Scan **anywhere**, go **paperless!**

for **Windows®** and **Mac®**

Mobile scanner & OCR software

Van start gaan

Deze **verkorte handleiding** helpt u om aan de slag te gaan met de **IRIScan™ Anywhere 5**.

Lees deze handleiding aandachtig door voor u deze scanner en de bijbehorende software in gebruik neemt. Wijzigingen van alle informatie voorbehouden zonder voorafgaande kennisgeving.

Bij deze scanner is de volgende software bijgeleverd: **Readiris™** en **Cardiris™ (pc en Mac).**

Voor meer informatie over de volledige functionaliteit van Readiris™ en Cardiris™, zie het **Help-bestand** bij de software of de meest recente **Gebruikershandleidingen** op http://www.irislink.com.

Inhoudsopgave

Van start gaan 2
1. Inleiding 3
2. Installeren van de software 3
2.1 Toegevoegde waarde 3
2.2 Installeren 3
2.3 Activeren 4
3. Overzicht van de hardware 5
4. Lcd-display 6
5. Voorbereiden van de scanner 6
5.1 Opladen van de batterij 6
5.2 Plaatsen van de microSD-geheugenkaart 6
6. Gebruik van de scanner 7
6.1 Scannen van documenten 7
6.2 Configureren van de instellingen 8
6.3 Weergeven van scans 8
6.4 Verwijderen van bestanden 9
7. Aansluiten op een computer 10
8. Probleemoplossing 11
9. Systeemvereisten 11
10. Juridische informatie 11

1. Inleiding

De **IRIScan™ Anywhere 5** is bedoeld om zelfstandig gebruikt te worden, los van een computer.
De documenten die u scant, worden opgeslagen op de microSD-kaart in de scanner. Van daaruit kunnen ze in Readiris™ worden geladen.
Wij wijzen u erop dat de IRIScan™ Anywhere 5 geen Twain-gebaseerde scanner is die gebruikt kan worden vanaf een toepassing voor het scannen van documenten. U moet de scanner zien als een extern opslagapparaat dat zelfstandig kan scannen.

2. Installeren van de software

2.1 Toegevoegde waarde

U kunt **Readiris™** gebruiken om de scans te laden van de verwisselbare schijf en te converteren naar gecomprimeerde en op tekst doorzoekbare uitvoerformaten.

U kunt **Cardiris™** gebruiken om uw visitekaartjes om te zetten in digitale **contacten** (software voor contactbeheer).

Controleer de systeemvereisten om zeker te zijn dat uw systeem compatibel is.

2.2 Installeren

1. Ga naar http://www.irislink.com/start.
2. Scrol omlaag naar **IRIScan™ Anywhere 5**.
3. Selecteer de versie die u aangeschaft heeft en klik op **Getting started** (Starten).
4. Klik vervolgens op **Start now** (Nu starten).
5. Vul het formulier in en klik op **Register now** (Nu registreren).
6. Selecteer het gewenste besturingssysteem.
7. Klik op **Download** (Downloaden) om de software te downloaden.
8. Ga naar de locatie waarnaar u de software gedownload heeft en voer het installatiebestand uit.
9. Het volgende installatiescherm verschijnt:
   WAARSCHUWING: Installeer de verschillende softwaretoepassingen in de hieronder aangegeven volgorde.

10. Klik op Readiris™ Pro om het te installeren. Volg de instructies op het scherm.
11. Klik op Cardiris™ Corporate om het te installeren. Volg de instructies op het scherm.
12. Sluit uw scanner aan wanneer nodig.

2.3 Activeren

De licentienummers die u nodig heeft voor het activeren van **Readiris™** en **Cardiris™** worden automatisch opgehaald op voorwaarde dat uw scanner aangesloten is op uw computer via USB tijdens het activeringsproces.

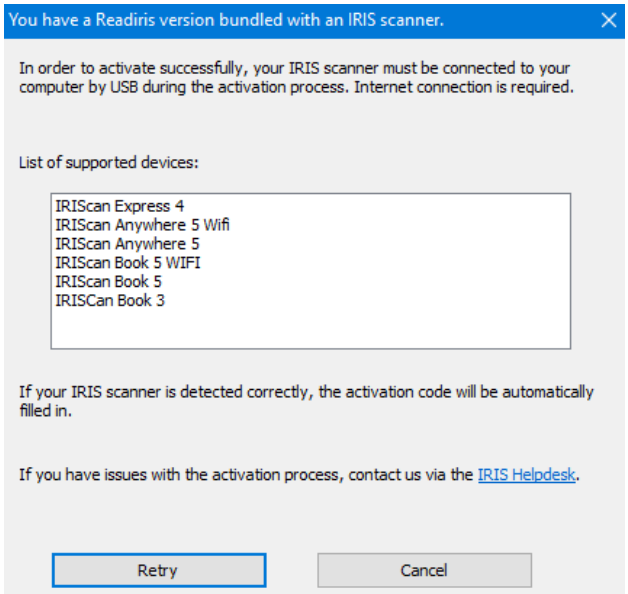

Activeren van Readiris™

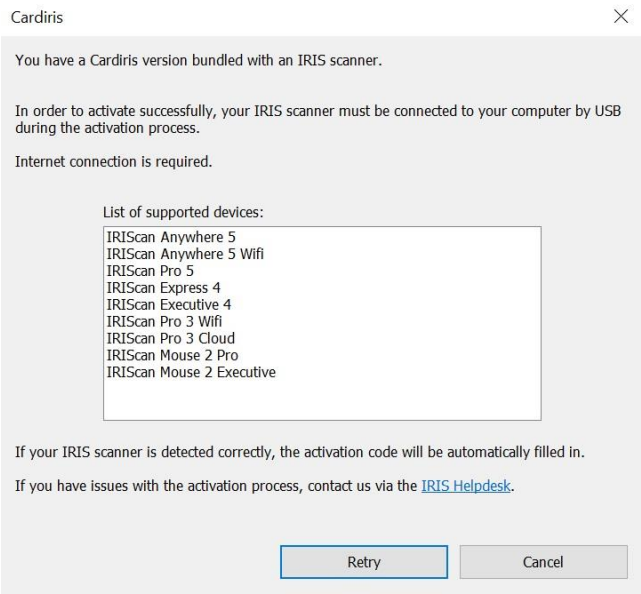

Activeren van Cardiris™

Voor meer informatie over de volledige functionaliteit van **Readiris™** en **Cardiris™**, zie het **Help-bestand** bij de software of de meest recente **Gebruikershandleidingen** op http://www.irislink.com.

3. Overzicht van de hardware

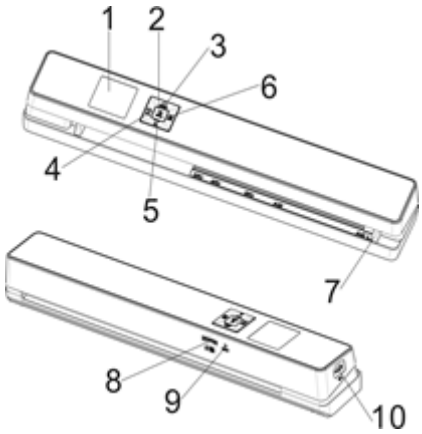

1	Lcd-display	Geeft de scanstatus, het gescande beeld en de scannerinstellingen weer.
2	ENTER	Houd gedurende 3 seconden ingedrukt om in en uit te schakelen.
3	JPG/PDF	Druk herhaaldelijk om de bestandsindeling te selecteren: JPG, PDF-A4 of PDF-Letter. Het bijbehorende pictogram wordt weergegeven in het display.
4		Druk eenmaal om naar de instelmodus te gaan en de instellingen te configureren.
5	DPI	Druk herhaaldelijk om de scankwaliteit te selecteren: LO (300 dpi), MI (600 dpi) of HI (1200 dpi). Het bijbehorende pictogram wordt weergegeven.
6	BACK	Druk om naar de weergavemodus te gaan en de gescande beelden weer te geven.
7	Papergeleider	Stel deze in voor het scannen van documenten van diverse formaten.
8	microSD-kaartsleuf	Plaats de microSD-kaart in deze sleuf.
9	Reset	Gebruik een paperclip om de scanner te resetten.
10	USB-poort	Sluit de bijgeleverde USB-kabel aan en verbind met een computer om bestanden te bekijken en over te zetten en om de ingebouwde batterij op te laden. U kunt ook een AC/DC-voedingsadapter (niet bijgeleverd) gebruiken om de batterij op te laden.

4. Lcd-display

1. Scanindeling	JPG, PDF-A, PDF-L
2. Scanresolutie	LO: 300 dpi, MI: 600 dpi, HI: 1200 dpi
3. Batterij-indicator	Volledig geladen Bijna leeg. Moet opgeladen worden.
4. Scankleuren	Kleur / zwart-wit
5. Bestandsteller	Het aantal scans op de microSD-kaart

5. Voorbereiden van de scanner

5.1 Opladen van de batterij

Voor u de IRIScan™ kunt gebruiken, moet u eerst de ingebouwde batterij opladen:

- Sluit de scanner aan op een computer met de bijgeleverde USB-kabel.

of

- Sluit de scanner aan op een AC/DC-voedingsadapter via USB (niet bijgeleverd).

Als de scanner uitgeschakeld is tijdens het opladen (aanbevolen), dan duurt het laden ongeveer 1,5 uur. Als de batterij volledig opgeladen is, dan wordt het bijbehorende pictogram kort weergegeven in het display.

5.2 Plaatsen van de microSD-geheugenkaart

1. Schakel de scanner uit.
2. Schuif de microSD-kaart voorzichtig in de kaartsleuf tot de kaart vastklikt.
   De richting waarin de kaart geplaatst moet worden wordt weergegeven in de onderstaande afbeelding en op de scanner zelf.

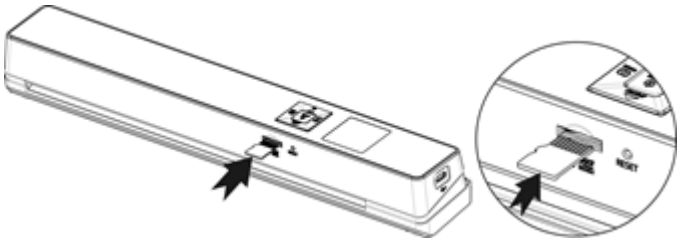

6. Gebruik van de scanner

6.1 Scannen van documenten

1. Houd ⏻ ENTER gedurende 3 seconden ingedrukt om de scanner in te schakelen.
   Als u de scanner voor de eerste keer inschakelt, dan moet u de datum en tijd en de taal instellen.

   Opmerking: De scanner schakelt automatisch uit als deze gedurende 10 minuten niet gebruikt wordt.
2. Gebruik de papiergeleider om de documenten uit te lijnen met de scanner.
3. Zorg ervoor dat de randen en hoeken van het document vlak zijn voor u scant.
4. Richt de rand van het document naar de sleuf van de scanner.
5. Schuif het document langzaam in de sleuf van de scanner met de bedrukte kant naar boven. Het scannen start automatisch.
   Tip: Lijn de documenten links uit in de scannersleuf.

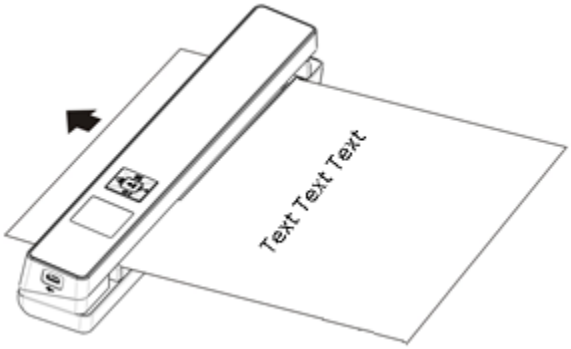

Tijdens het scannen wordt de scanstatus weergegeven in het display.

Opmerkingen:

1. Als u scant terwijl de scanner aangesloten is op een externe voeding, dan schakelt de scanner in de batterijlaadmodus als gedurende 1 minuut geen actie ondernomen wordt.
2. Als de optie **Voorbeeldweergave** ingeschakeld is, dan wordt het gescande beeld altijd kort weergegeven in het display vóór de scanner weer in de stand-bymodus schakelt.
3. Als de geheugenkaart vol is, dan kan de scanner geen scans meer maken en knippert "**Full**" gedurende 2 seconden in het display.

6.2 Configureren van de instellingen

1. Druk op ⚙ om het instellingenmenu te openen.
2. Druk op ▲ JPG/PDF of ▼ DPI om door de verschillende instellingen heen te lopen.
3. Druk op ⏻ ENTER om naar een bepaalde instelling te gaan.
4. Druk nogmaals op ▲ JPG/PDF of ▼ DPI om door de verschillende opties heen te lopen.
5. Druk op ⏻ ENTER om te bevestigen en terug te keren naar het vorige scherm.
6. Druk om de instelmodus af te sluiten of om terug te keren naar een vorig scherm op ⚙ of ▶ BACK.

Overzicht van de instellingen

Menu-items	Beschrijving
JPG/PDF	Scanindeling: JPG, PDF-A4, PDF-Letter
Kwaliteit	Scankwaliteit: 300 dpi, 600 dpi, 1200 dpi
Kleur	Scankleur: Kleur / Zwart-wit
Taal	Menutaal
Date/Time	Datum en tijd
Voorbeeld	Voorbeeldweergave
Automatisch uit	Automatisch uitschakelen: uitgeschakeld of na 10 minuten.
Alles verwijderen	Alle bestanden verwijderen
Formatteren	Formatteren van de microSD-geheugenkaart
Apparaatgegevens	Apparaatgegevens

6.3 Weergeven van scans

Als u gescande documenten heeft, dan kunt u deze weergeven in het display van de scanner.

1. Druk op ▶ BACK om naar de weergavemodus te gaan. De laatste scan wordt weergegeven.

2. Druk op ▲ JPG/PDF of ▼ DPI om door de scans heen te lopen.

3. Druk om in te zoomen op een scan eenmaal op ENTER om 4 x te vergroten of tweemaal om 8 x te vergroten.

Opmerking: Als een scan groter is dan 9 MB dan kunt u er niet op inzoomen.

4. In het display verschijnen de pictogrammen ▲ en ▼ en u kunt nu de verschillende gedeelten van het beeld bekijken. Druk op JPG/PDF of DPI om omhoog / omlaag te gaan in het beeld.
5. Druk op ⚙ om de pictogrammen ◀ en ▶ weer te geven. Druk op JPG/PDF of DPI om naar links / naar rechts te gaan in het beeld.
6. Druk op BACK om terug te keren naar de normale weergave.

6.4 Verwijderen van bestanden

1. Druk op BACK om naar de weergavemodus te gaan.
2. Druk op JPG/PDF of DPI om het bestand te selecteren dat u wilt verwijderen.
3. Druk op ⚙.
4. Druk op JPG/PDF of DPI om "Yes" of "No" te selecteren.
5. Druk op ENTER om uw keuze te bevestigen en terug te keren naar het vorige scherm.

7. Aansluiten op een computer

U kunt uw scanner aansluiten op uw computer en de scans weergeven op het scherm van de computer.

1. Houd ⏻ ENTER gedurende 3 seconden ingedrukt om de scanner in te schakelen.
2. Sluit de scanner aan op uw computer met de USB-kabel.

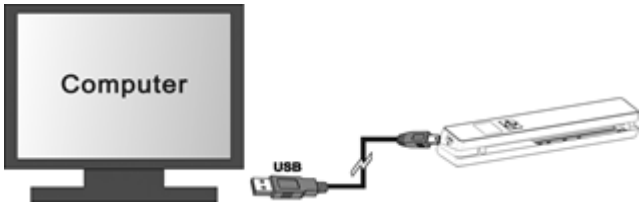

3. Druk kort op ⏻ ENTER om naar de USB-modus te gaan. Het USB-pictogram wordt weergegeven in het display van de scanner en de scanner wordt nu herkend als verwisselbare schijf.

4. Ga naar **Computer** > **Verwisselbare schijf** > **DCIM\100Media** om scans weer te geven, te importeren, te kopiëren, te verplaatsen of te verwijderen.
   Opmerking: In macOS wordt het symbool van de verwisselbare schijf weergegeven op het Bureaublad.

8. Probleemoplossing

Zie Probleemoplossing op www.irislink.com/support.

9. Systeemvereisten

Softwarepakket voor Windows®: Windows® 7 | Windows® 8 | Windows® 10
RAM: 1 GB (2 GB aanbevolen)
Minimaal beschikbare ruimte op de harde schijf: 1 GB
Internetverbinding voor het downloaden van de software

Softwarepakket voor macOS®: 10.12 en hoger (inclusief Mojave)
RAM: 1 GB (2 GB aanbevolen)
Minimaal beschikbare ruimte op de harde schijf: 1 GB
Internetverbinding voor het downloaden van de software

De systeemvereisten en compatibiliteit kunnen veranderen afhankelijk van het besturingssysteem en de updates van Microsoft / Apple.
De meest recente vereisten vindt u op de Support-pagina op onze website.

10. Juridische informatie

Copyright

© 2019 I.R.I.S SA. Alle rechten voorbehouden.

De in dit document beschreven software wordt ter beschikking gesteld onder een licentieovereenkomst of een geheimhoudingsovereenkomst. De software mag uitsluitend overeenkomstig de voorwaarden van deze overeenkomsten worden gebruikt of gekopieerd. Niets van deze publicatie mag op welke wijze dan ook worden gereproduceerd zonder de voorafgaande schriftelijke toestemming van I.R.I.S. NV.
Materialen die gescand worden met dit product kunnen beschermd zijn door nationale wetgevingen en andere regelgevingen, zoals auteursrecht. De klant is als enige volledig verantwoordelijk voor het naleven van al deze wetten en regelgevingen.

Documentversie 19-1.1

De informatie in dit document is onderhevig aan wijzigingen zonder kennisgeving. Modificaties, foutcorrecties of functie-updates die in de eigenlijke software zijn aangebracht, zijn mogelijk niet tijdig bijgewerkt in deze gebruikershandleiding. U kunt de software zelf raadplegen voor meer nauwkeurige details. Eventuele drukfouten, vertaalfouten of inconsistenties met bestaande software worden tijdig bijgewerkt.

Handelsmerken

Microsoft is een in de V.S. geregistreerd handelsmerk van Microsoft Corporation.
Windows, Windows Vista, Windows 7, Windows 8 en Windows 10 zijn geregistreerde handelsmerken of handelsmerken van Microsoft Corporation in de Verenigde Staten en/of andere landen.
Microsoft en Windows zijn geregistreerde handelsmerken van Microsoft Corporation.
De overige in dit document vermelde namen en producten kunnen handelsmerken of gedeponeerde handelsmerken zijn van de respectieve ondernemingen.

Garantie

I.R.I.S. geeft geen garanties af met betrekking tot dit materiaal, met inbegrip van maar niet beperkt tot impliciete garanties van geschiktheid voor een bepaald doel.
I.R.I.S. kan niet aansprakelijk worden gesteld voor eventueel voorkomende fouten of voor incidentele of gevolgschade gerelateerd aan het aanleveren, de kwaliteit of het gebruik van dit materiaal.

Veiligheidsinstructies

Leef deze veiligheidsinstructies na bij het installeren en het gebruik van de scanner:

- Lees deze instructies aandachtig door en leef alle waarschuwingen en instructies in dit document na.
- Plaats de scanner dicht genoeg bij de computer zodat de interfacekabel er gemakkelijk bij komt.
- Gebruik de scanner nooit met vochtige of natte handen, niet mobiel en niet als vast apparaat.
- Wanneer u dit product aansluit op een computer of een ander bedraad apparaat, let dan op de juiste richting van de connectoren. Elke connector heeft slechts één juiste richting. Als een connector in de verkeerde richting aangesloten wordt, dan kunnen beide apparaten die verbonden zijn door de kabel beschadigd raken.
- Met uitzondering van een miniSD-kaart of nieuwe batterijen in de daarvoor bestemde en op de scanner aangegeven vakken of sleuven, mogen geen voorwerpen in de openingen gestopt worden. Deze kunnen gevaarlijke spanningspunten raken of onderdelen kortsluiten en elektrocutiegevaar veroorzaken.
- Plaats het product op een vlakke, stabiele ondergrond die groot genoeg is om het product er veilig op te laten staan en het document te scannen.
- Haal de scanner nooit uit elkaar.
- Als het product oververhit raakt, als er rook of een ongebruikelijke geur uitkomt of als het verkleurt of vervormd raakt, schakel de scanner dan onmiddellijk uit, verwijder indien van toepassing de batterijen en koppel de kabels los. Gebruik de scanner niet meer en neem contact op met uw leverancier of met de IRIS-klantenservice voor instructies over de te volgen procedure.
- Zorg ervoor dat de scanner niet valt en dat er niets op kan vallen.
- Plaats of bewaar de scanner niet buiten, in een auto, in de buurt van warmtebronnen of op plaatsen waar vuil, stof, schokken, trillingen, condensvorming, hoge temperaturen, zonlicht, fel licht of snelle temperatuurs- of vochtigheidsschommelingen kunnen voorkomen.
- Probeer de scanner of de bijbehorende accessoires nooit uit elkaar te halen, te modificeren of zelf te repareren.
- Speciale voorzorgsmaatregel voor de modellen met wifi-functionaliteit (IRIScan Book Executive 3, IRIScan Anywhere 3 Wifi, IRIScan Pro 3 Wifi):
- De radiogolven van dit product kunnen de functionering verstoren van andere apparaten, zoals medische apparatuur, meetinstrumenten in vliegtuigen of automatisch aangestuurde apparaten, zoals pacemakers, automatische deuren of brandalarmen, en elk ander apparaat dat gevoelig is voor radiogolven.

Als u dit product gebruikt in de buurt van dergelijke apparaten of binnen een medische instelling, houdt u zich dan aan de instructies op de betreffende apparatuur en aan de voorschriften voor het geautoriseerde personeel van de instelling en leef alle waarschuwingen en instructies op het apparaat na om ongevallen te voorkomen.

FCC-verklaring betreffende radiofrequentie-interferentie

Dit product is getest en voldoet aan de grenswaarden voor digitale apparatuur van klasse B, overeenkomstig hoofdstuk 15 van de FCC-voorschriften. Het apparaat mag alleen onder de volgende twee voorwaarden worden gebruikt:
(1) dit apparaat veroorzaakt geen schadelijke interferentie en
(2) dit apparaat accepteert alle interferentie die het ontvangt, inclusief interferentie die kan leiden tot een ongewenste werking.

De FCC klasse B-grenswaarden zijn opgesteld om een redelijke bescherming tegen schadelijke interferentie in een woonomgeving te kunnen bieden. Dit apparaat genereert en gebruikt radiofrequentie-energie en kan

deze ook afgeven. Indien het apparaat niet geïnstalleerd en gebruikt wordt overeenkomstig de instructies, dan kan dit leiden tot schadelijke interferentie voor radiocommunicatie.

Er bestaat geen garantie dat dit apparaat in alle gevallen geen interferentie veroorzaakt. Als dit apparaat schadelijke interferentie voor de ontvangst van radio- of televisiesignalen veroorzaakt (wat kan worden vastgesteld door het apparaat in en uit te schakelen), dan wordt de gebruiker verzocht te proberen de interferentie door een van de volgende maatregelen te corrigeren:

- Verander de richting of positie van de ontvangstantenne.
- Vergroot de afstand tussen de apparatuur en de radio of tv.
- Sluit het apparaat aan op een stopcontact in een andere groep dan de ontvanger.
- Raadpleeg uw leverancier of servicevertegenwoordiger voor extra suggesties.

Verwijderen van afgedankte apparatuur door particuliere huishoudens in de Europese Unie

Als op het product of op de bijbehorende verpakking dit symbool staat, dan mag het niet weggegooid worden bij het huishoudelijke afval. Ter bescherming van de gezondheid van de mens en het milieu dient het te worden ingeleverd bij de daarvoor bestemde inzamel- en recyclinginstanties. Neem voor meer informatie over waar u uw oude apparatuur kunt inleveren voor recycling contact op met de lokale overheid, uw afvalophaaldienst of de winkel waar u het product aangeschaft heeft.

IC RSP-100

Hierbij verklaart I.R.I.S NV dat hun "IRIScan™ Mouse Wifi, IRIScan™ Book Executive, IRISPen™ Air, IRIScan™ Anywhere" -apparaten voldoen aan de essentiële vereisten en andere relevante bepalingen van de Canadese richtlijn IC RSP-100.